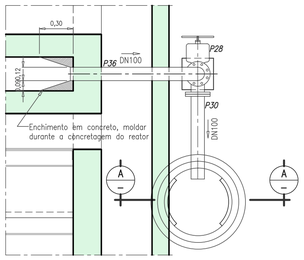

PLANTA – ESC. 1:25

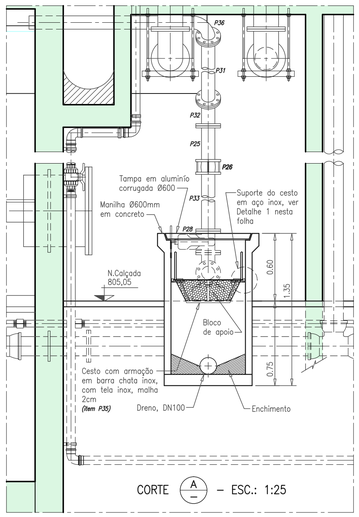

CORTE A – ESC.: 1:25

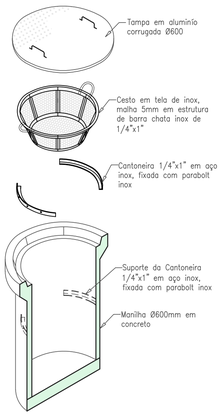

DETALHE DA MONTAGEM DA CAIXA – ESC. 1:25

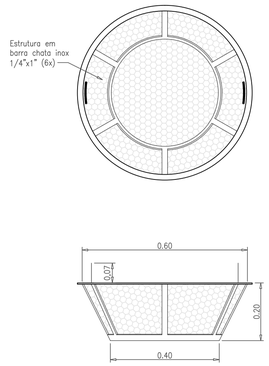

DETALHE DO CESTO 40 LITROS – ESC. 1:10

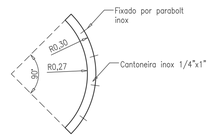

DETALHE DO SUPORTE DO CESTO – ESC. 1:10

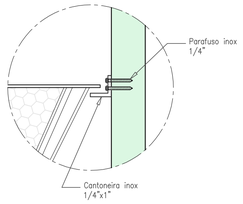

DETALHE 1 – ESC. 1:5

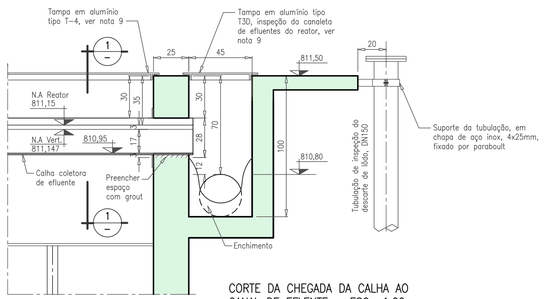

CORTE DA CHEGADA DA CALHA AO CANAL DE EFLENTE – ESC.: 1:20

(Dimensões em cm)

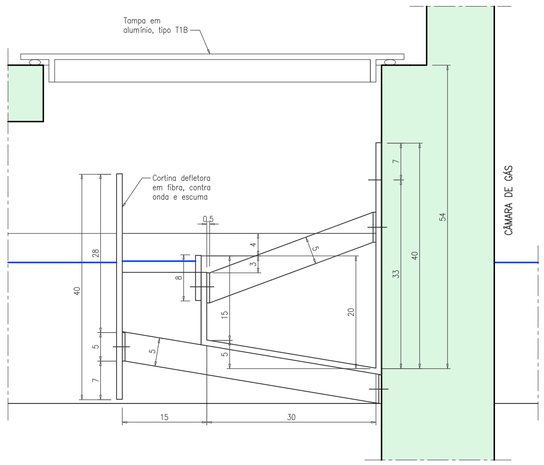

DETALHE DA CALHA COLETORA 1 – ESC.: 1:5

(Dimensões em cm)

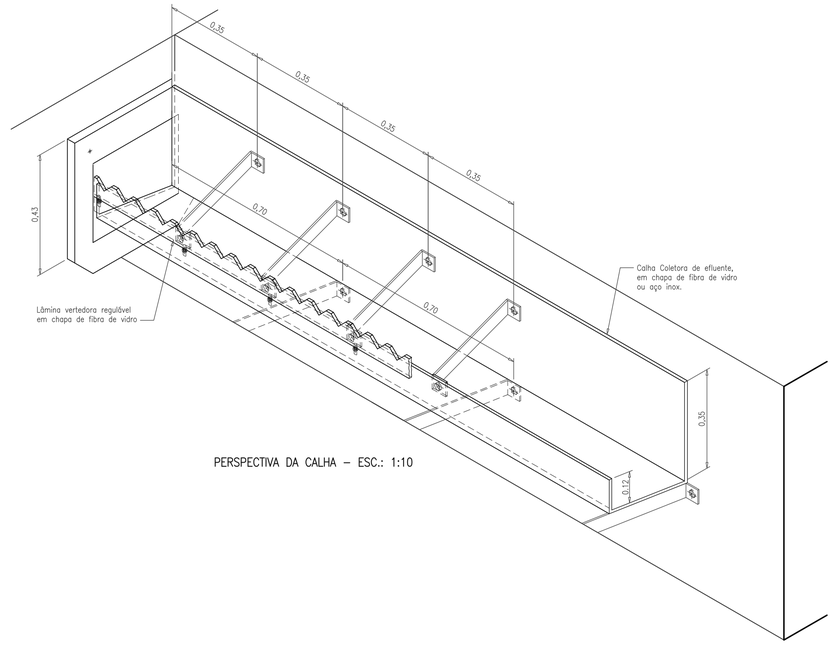

PERSPECTIVA DA CALHA – ESC.: 1:10

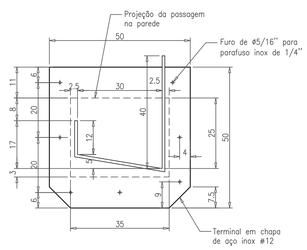

CORTE 1 – ESC.: 1:10

(Dimensões em cm)

REVISÃO

Nº	DATA	DISCRIMINAÇÃO	AUTORIA	APROVAÇÃO	DOCUMENTO
00	10/13	EMISSÃO			

NOTAS

1 – DIMENSÕES E COTAS TOPOGRÁFICAS EM METRO, DIÂMETROS EM MILIMETRO, EXCETO ONDE SE ENCONTRA OUTRA INDICAÇÃO.
2 – TODA A SUPERFÍCIE INTERNA DO REATOR EM CONTATO COM O LÍQUIDO, INCLUSIVE CÂMARA DE GASES, DEVERÁ SER IMPERMEABILIZADA COM PINTURA DE EPÓXI ALCATRÃO DE HULHA POLIAMINA, ALTA ESPESSURA, DE DOIS COMPONENTES. REFERÊNCIA FOSTAR P233 DA FOSROC.
3 – TODO O FUNDO DO REATOR DEVERÁ RECEBER ARGAMASSA DE REGULARIZAÇÃO, BEM COMO, AS PAREDES E PILARES ONDE APRESENTAREM IMPERFEIÇÕES, GARANTINDO AS MESMAS CARACTERÍSTICAS ESTABELECIDAS.
4 – EM TODAS AS CAIXAS, PASSEIOS, TAMPAS, REATORES DE CONCRETO DEVERÁ SER UTILIZADO CIMENTO RESISTENTE AO SULFATO (CP-RS/NBR5737) E PARTES APARENTES DEVERÃO RECEBER PINTURA NA COR CONCRETO NATURAL, REFERÊNCIA "NOVA COR".
5 – TODO MATERIAL EM FERRO MALEÁVEL, DEVERÁ RECEBER TRATAMENTO ANTI-OXIDO, COM ZINCAGEM A QUENTE POR IMERSÃO, E DEVERÁ SER PINTADO CONFORME PADRONIZAÇÃO DE CORES (PRANCHA CT/E/T/HRA/D18), INCLUSIVE CONEXÕES E INSPEÇÕES.
6 – AS REFERÊNCIAS DO MATERIAL HIDRÁULICO SÃO OS SEGUINTES FABRICANTES:
PVC: LINHA TIGRE
FERRO FUNDIDO: LINHA SAINT-GOBAIN, PARA ESGOTOS.
FERRO GALVANIZADO: LINHA TUPI, COM RESISTÊNCIA AO ATAQUE QUÍMICO, ESGOTOS.
TUBOS E CONEXÕES REVESTIDOS EM FIBRA DE VIDRO: EDRA E TIGRE
7 – TODAS AS PEÇAS EM FIBRA DE VIDRO DEVERÃO SER CONFECCIONADAS COM OS SEGUINTES MATERIAIS:
– RESINA POLIÉSTER REF. 10.116, REF. DE MARCA "RESANA".
– MANTA DE FIBRA DE VIDRO 450g. – FIO ROVING Nº P292, REF. DE MARCA "VITROTEX".
– PINTURA COM PROTEÇÃO UV.
8 – AS DIMENSÕES DOS EQUIPAMENTOS, ASSIM COMO AS CARGAS ESTÁTICAS E DINÂMICAS INDICADAS SÃO APENAS REFERENCIAIS, DEVERÃO SER CONFIRMADAS QUANDO DA AQUISIÇÃO DOS MESMOS.
9 – TODAS AS TAMPAS DEVERÃO SER EM ESTRUTURA DE CANTONEIRAS INOX ABAS IGUAIS (MÍNIMO 1 1/2" X 1 1/2" X 5/16") COM ESPAÇAMENTO MÍNIMO DE 25cm. FECHAMENTO NA PARTE SUPERIOR COM CHAPA EM ALUMÍNIO XADREZ, ESPESSURA MÍNIMA DE 5/16".
10 – TETO (ATÉ 50cm ABAIXO DO NA) E CANALETAS DE SAÍDA DE EFLUENTE DO REATOR, DEVERÃO SER IMPERMEABILIZADOS COM REVESTIMENTO DE POLIURETANO ELASTOMÉRICO, REFERÊNCIA "ZEBRON".

APROVAÇÃO EXTERNA:

RESPONSÁVEL:

DATA:

senha
e n g e n h a r i a

			RUBRICA
DATA 06/17	RESP.	Danillo	
	PROJ.	Luciano de Sá CREA nº 12.980/D-GO José Guy de Carvalho	
	DWF	Porfírio José Borges Alves Neto CREA nº 7.792/D-GO	
	CQD	Francisco Humberto R. da Cunha CREA nº 3.706/D-GO	
CONTRATO-PROJETO 7		IDENTIFICAÇÃO C T E T H R A D 1 6 E 0 0	

11ª Avenida, Nº 817, Setor Universitário, Goiânia, Goiás – Fone (62)3202-4777 – E-mail: senha@senha-eng.br

Sae
Superintendência Municipal de Água e Esgoto de Catalão
RUA KAVEFFES ABRÃO, Nº 660 – SETOR LEÃO – 8ª SÃO FRANCISCO CEP:75.707-230 – CATALÃO – GO
FONE:(064) 3442-6832/3442-7236/3442-7038

LOCAL/CIDADE: CATALÃO

ORIGEM: SENHA

CONTEÚDO: AMPLIAÇÃO DO SISTEMA DE ESGOTO SANITÁRIO
PROJETO EXECUTIVO

ETE – REATOR – MÓDULO 2000 m³
HIDRÁULICO
DETALHES DO CESTO DE COLETA DA ESCUMA, DA CALHA COLETORA DE EFLUENTE
PLANTAS, CORTES e DETALHE

NÚMERO DE ORIGEM: CT/E/T/HRA/D16

HISTÓRICO(alteração): E00

ESCALA: 1:5/1:10/1:25

FOLHA: 16/22

SUPERINTENDENTE: Fernando Vaz de Ulhôa

Fiscal do Projeto: Engª Laryssa Chrystyna P. Antunes – CREA 7.426/D-GO

NÚMERO DO ARQUIVO: